UWM

高精度智能超声波水表

DN 40-300

- 量程比最高可达R800

- 流动剖面敏感度等级可达U0/D0,无安装前后直管段要求

- 整表6年超长质保期

优势说明

- 低始动流量，宽量程，适用于在大小流量均需要精确计量的场合， 特别适用于区域供水分析
- 一体化设计，流动剖面敏感度等级可达U0/D0,无安装前后直管段要求
- 10年电池工作寿命，IP68防护等级
- 水表重量轻，体积小，便于搬运安装
- 压损低，为您节省额外用电开支

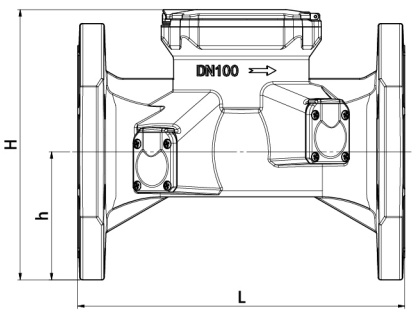

特性

- 始动流量低至25L/h
- 实际量程比R500以上
- 防护等级IP68
- 不锈钢表盖，防腐，防外界机械破坏
- 电池供电，预期工作寿命10年
- 无前后直管段安装要求U0/D0
- 报警和统计功能
- 压损低
- 超大LCD显示内容丰富：流向，瞬时流量，累积流量，不同单位等
- 预留远传自动抄表接口，可选配RS485接口、脉冲输出接口、NB-IoT及LoRa远传输出

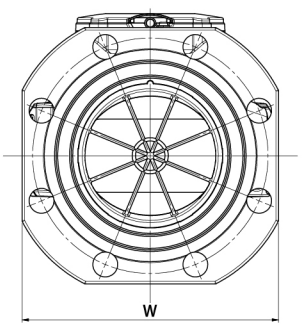

UWM结构尺寸

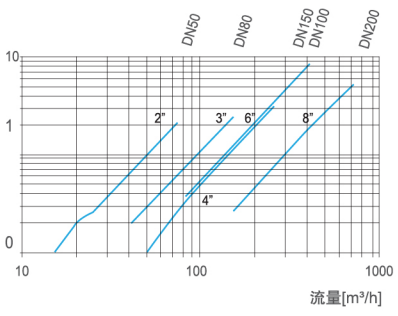

压力损失曲线

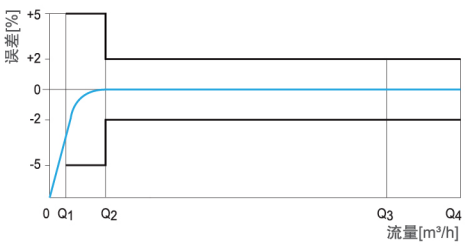

流量示值误差曲线

技术参数											
公称口径	DN	mm	40	40	50	50	50	65	65	80	80
常用流量	Q_3	m³/h	16	25	16	25	40	40	63	63	100
最高量程比	Q_3/Q_1	R	500	800	315	500	800	500	800	500	800
标准量程比	Q_3/Q_1	R	160	250	315	500	500	500	500	500	500
	Q_2/Q_1		1.6	1.6	1.6	1.6	1.6	1.6	1.6	1.6	1.6
过载流量	Q_4	m³/h	20	31.25	20	31.25	50	50	78.8	78.8	125
最大峰值流量		m³/h	-	-	70	70	70	100	100	210	210
分界流量	Q_2	m³/h	0.16	0.16	0.08	0.08	0.128	0.128	0.2	0.2	0.32
最小流量*	Q_1	m³/h	0.1	0.1	0.05	0.05	0.08	0.08	0.125	0.125	0.2
始动流量		m³/h	0.025	0.025	0.025	0.025	0.025	0.025	0.200	0.025	0.025
压力等级			MAP16	MAP16	MAP16	MAP16	MAP16	MAP16	MAP16	MAP16	MAP16
温度等级			T50	T50	T50	T50	T50	T50	T50	T50	T50
长度(不含接管长度)	L	mm	245	245	200	200	200	200	300	225	225
宽度	B	mm	105.3	105.3	135	135	135	135	135	178	178
高度	H	mm	92	92	150	150	150	165	165	195	195
	h	mm	28.4	28.4	60	60	60	72.5	72.5	90	90
重量		kg	1.6	1.6	7.5	7.5	7.5	8.5	8.5	10	10
防护等级	IP68, 工作环境温度 -25°C - +55°C										
显示屏	LCD液晶屏多行9位数显，可用NFC功能调出其他显示信息，比如正向流量、反向流量、单位l的累积流量(供检测使用)										
信号输出(选配)	应用NFC近场通讯技术，远传模块可选输出：MBus、RS485、Impulse、NB-IoT、LoRa										

技术参数									
公称口径	DN	mm	100	100	150	150	200	250	300
常用流量	Q_3	m³/h	100	160	250	400	400	1000	1000
最高量程比	Q_3/Q_1	R	500	800	500	800	500	500	500
标准量程比	Q_3/Q_1	R	500	500	500	500	500	500	500
	Q_2/Q_1		1.6	1.6	1.6	1.6	1.6	1.6	1.6
过载流量	Q_4	m³/h	125	200	313	500	500	1250	1250
最大峰值流量		m³/h	230	230	350	350	550	1300	1300
分界流量	Q_2	m³/h	0.32	0.5	0.8	1.28	1.28	3.2	3.2
最小流量*	Q_1	m³/h	0.2	0.32	0.5	0.8	0.8	2	2
始动流量		m³/h	0.025	0.025	0.2	0.2	0.2	0.5	0.5
压力等级			MAP16	MAP16	MAP16	MAP16	MAP16	MAP16	MAP16
温度等级			T50	T50	T50	T50	T50	T50	T50
长度(不含接管长度)	L	mm	250	250	300	300	350	449	499
宽度	B	mm	220	220	285	285	340	406	489
高度	H	mm	223	223	282	282	332	383	456
	h	mm	103	103	140	140	165	203	254
重量		kg	15	15	32	32	45	68	96
防护等级	IP68, 工作环境温度 –25°C - +55°C								
显示屏	LCD液晶屏多行9位数显，可用NFC功能调出其他显示信息，比如正向流量、反向流量、单位l的累积流量(供检测使用)								
信号输出(选配)	应用NFC近场通讯技术，远传模块可选输出：MBus、RS485、Impulse、NB-IoT、LoRa								

*最小流量按照标准量程比进行计算